lumini

vista frontal

dimensões em milímetros

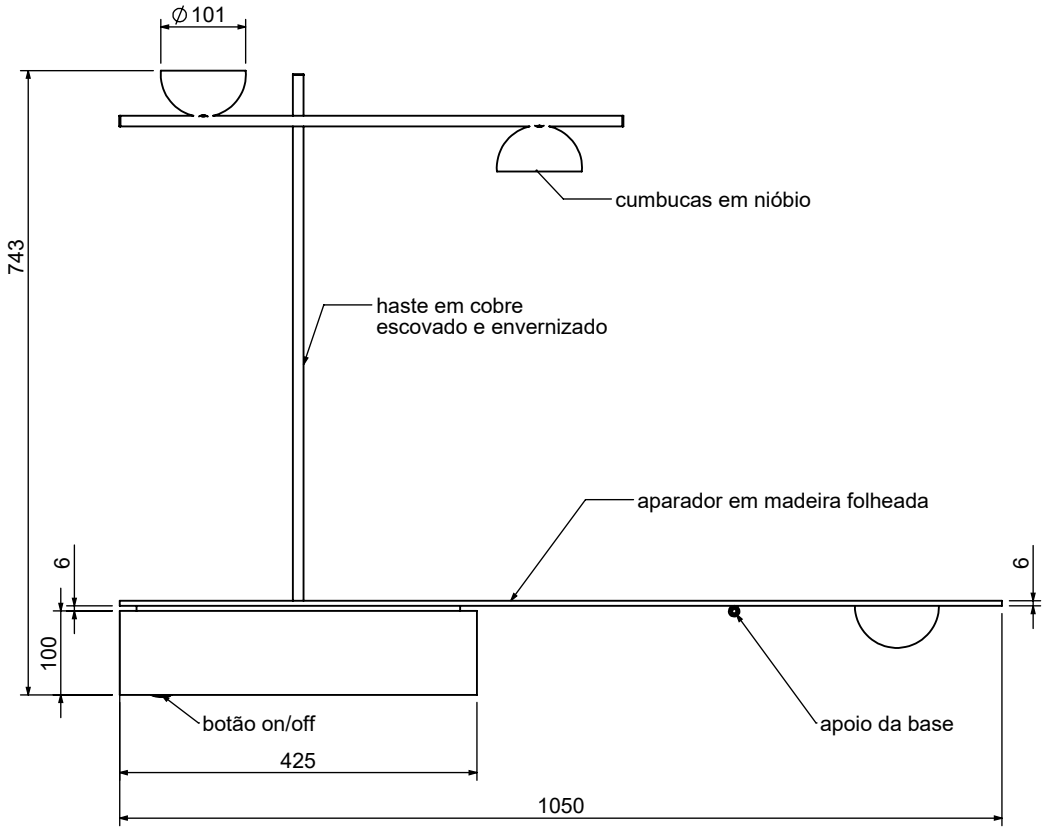

am parede

folha
1/1

escala
1:5

data
04/09/2025

desenhista
ygor

aprovação
severino

revisões

04/09/2025

vista lateral

dimensões em milímetros

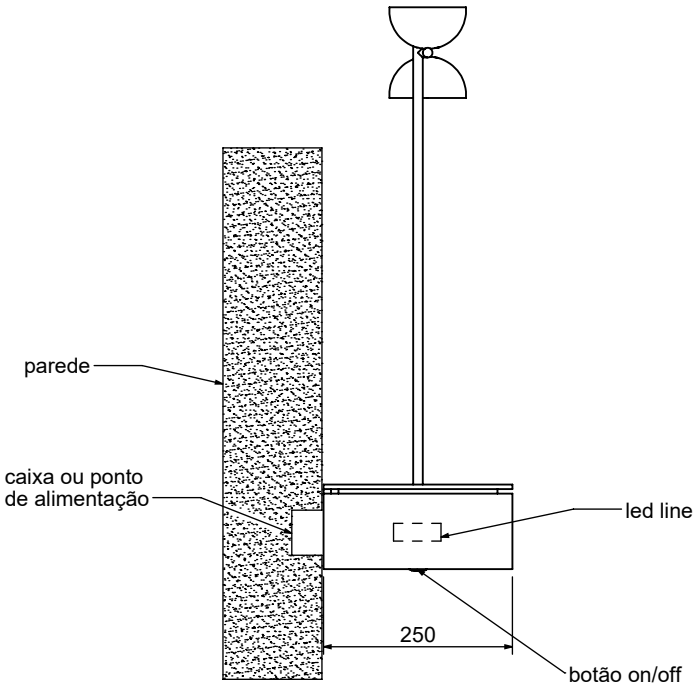

para maiores informações,
consulte a área técnica
produto@lumini.com.br